Fapa s.a.s. - Via Pascoletto, 20 - 24040 Lallio (BG) - Tel. 035.6221219 - Fax. 035.4372675 - fapa@fapa.bg.it - www.fapa.bg.it

Pompe per vuoto a membrana per aria e gas

Pompe per vuoto e compressori

Caratteristiche tecniche

- Per trasportare, generare il vuoto e comprimere aria, gas e vapori senza contaminazione di olio
- Versioni per applicazioni leggermente aggressive
- Esenti da manutenzione
- Ecologiche
- Dimensioni ridotte e facilità di impiego
- Funzionamento silenzioso
- Elevata tollerabilità ai vapori ed alla condensa
- Dotate di interruttore termico automatico e doppio fusibile
- Basso costo di acquisto
- Tenuta di gas $6x10^{-3}$ mbar l/s (valore tipico: misurato al campione)
- Ottimo rapporto prezzo/prestazioni

Serie N 035 A_.18

Le pompe della serie N 035 funzionano a secco e sono quindi ideali per numerose applicazioni in laboratorio. Vengono utilizzate per trasportare, generare il vuoto e comprimere aria, gas e vapori senza contaminazione. Sono disponibili diverse versioni che si differenziano per i materiali in contatto con il fluido aspirato.

Materiali in contatto con il fluido aspirato

Codice	Testata	Membrana	Valvole
N 035 AN.18	Alluminio	CR	Acciaio Inox
N 035 AT.18	Alluminio	PTFE	Acciaio Inox

Dati tecnici	N 035 AN.18 Motore IP 20	N 035 AN.18 Motore IP 44
Portata (Nl/min) [1]	30	30
Vuoto finale (mbar ass)	100	100
Pressione (bar g)	4	4
Portagomma (mm)	DI 9	DI 9
Max temperatura gas ed ambiente	+5…+40°C	+5…+40°C
Motore elettrico	230 V 50 Hz	230 V 50 Hz
Protezione motore	IP 20	IP 44
Potenza P_1	220 W	230 W
Assorbimento di corrente	1 A	1,7 A
Peso	8,2 Kg	8,5 Kg
Dimensioni LxHxW (mm)	265x254x143	280x255x198
Con interruttore termico e doppio fusibile		

Disponile a richiesta motori con tensioni e frequenze diverse

[1] a pressione atmosferica

Dati tecnici	N 035 AT.18 Motore IP 20	N 035 AT.18 Motore IP 44
Portata (Nl/min) [1]	27	27
Vuoto finale (mbar ass)	100	100
Pressione (bar g)	4	4
Portagomma (mm)	DI 9	DI 9
Max temperatura gas ed ambiente	+5…+40°C	+5…+40°C
Motore elettrico	230 V 50 Hz	230 V 50 Hz
Protezione motore	IP 20	IP 44
Potenza P_1	220 W	230 W
Assorbimento di corrente	1 A	1,7 A
Peso	8,2 Kg	8,5 Kg
Dimensioni LxHxW (mm)	265x254x143	280x255x198
Con interruttore termico e doppio fusibile		

A richiesta motori con voltaggi e frequenze diverse

[1] a pressione atmosferica

Accessori e ricambi

Descrizione	Specifiche	Per pompa	Codice
Filtro/Silenziatore	G 1 / 4"		000352
Valvola di sovrapressione	4 bar	N 035 AN.18	047601
Valvola di regolazione con manometro	lato pressione	N 035 AN.18	000482
Valvola di regolazione con vacuometro	lato aspirazione	N 035 AN.18	000354

Pompe per vuoto a membrana per aria e gas

Curve caratteristiche

Tempo di svuotamento di un recipiente da 20 l

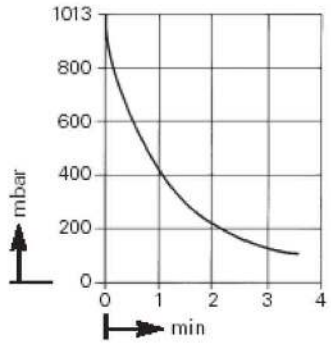

N 035 AN.18

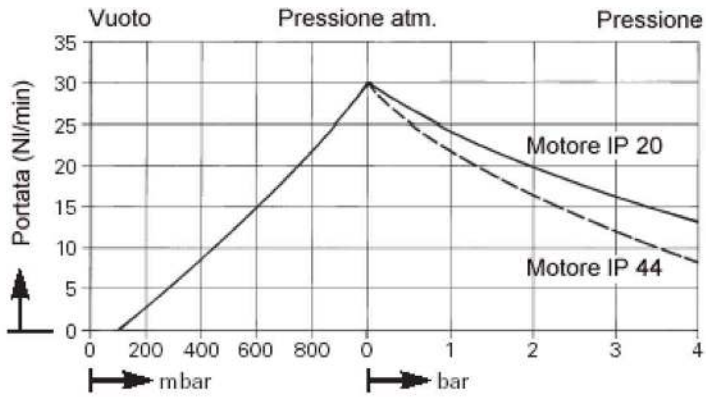

Dimensioni (mm)

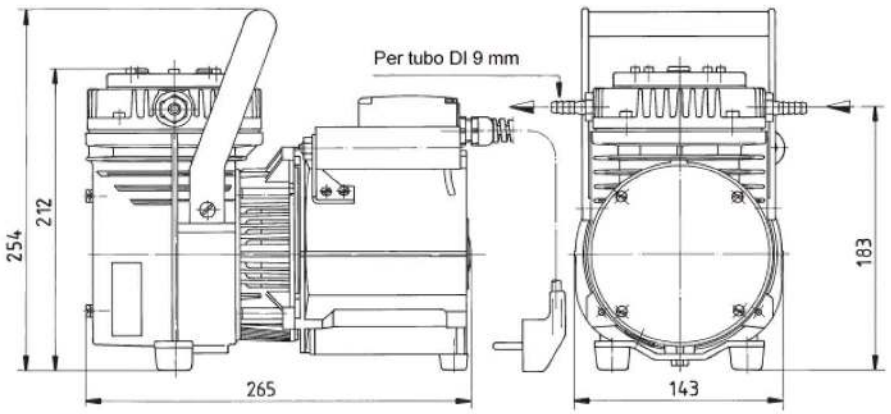

N 035 A_.18 con motore IP 20

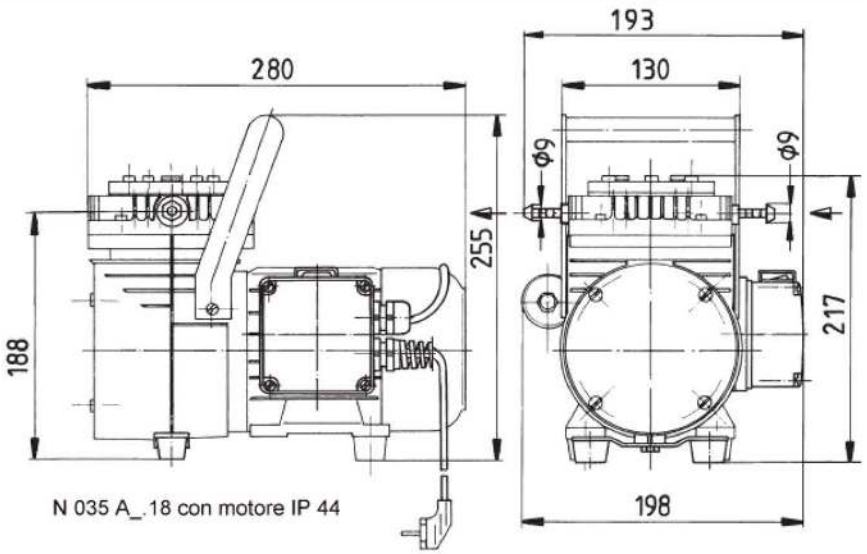

N 035 A_.18 con motore IP 44

Fapa s.a.s.
Via Pascoletto, 20
24040 Lallio (BG)
Tel. 035.6221219
Fax. 035.4372675
fapa@fapa.bg.it
www.fapa.bg.it